KSB Megabloc

Bomba Centrífuga para Uso Geral

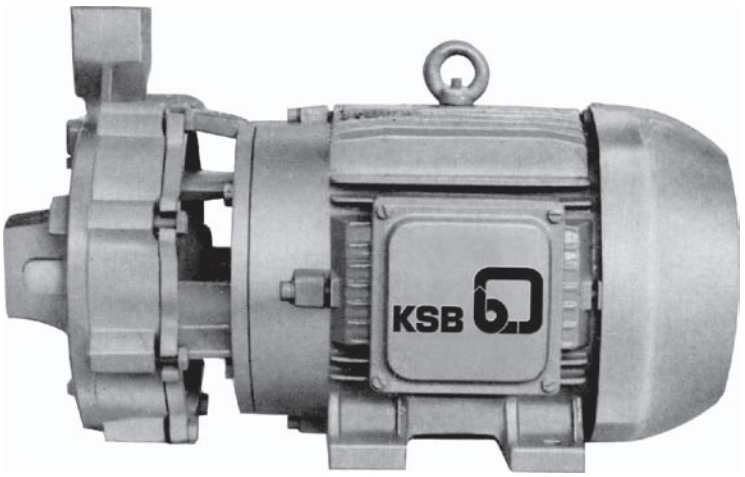

LINHA :	**Mega**
VERSÃO :	**Bloc**

1. Aplicação

A bomba KSB Megabloc é indicada para bombeamento de líquidos limpos ou turvos e encontra aplicação preferencial em:

- Abastecimento em geral
- Irrigação
- Circulação de condensados
- Instalações prediais
- Ar condicionado
- Serviços de refrigeração
- Indústrias em geral

2. Descrição Geral

Bomba centrífuga horizontal, simples estágio, sucção horizontal e descarga vertical, acoplada ao motor elétrico no sistema monobloco.

3. Denominação

KSB Megabloc 32 - 125 + 2 . 2

- Marca — KSB
- Modelo — Megabloc
- Diâmetro Nominal do Flange de Recalque (mm) — 32
- Diâmetro Nominal do Rotor (mm) — 125
- Potência do Motor (cv) — 2
- Número de Pólos — 2

4. Dados de Operação

Tamanhos	- DN 25 até 150
Vazões	- até 500 m^3/h
Elevações	- até 130 m
Elevação de sucção máxima	- até 7 m
Temperatura de operação	- até 70 ^0C
Pressão de sucção máxima	- 3 bar
Pressão de descarga máxima	- 10 bar
Rotações	- até 3.500 rpm

5. Campo de Aplicação - 60 Hz

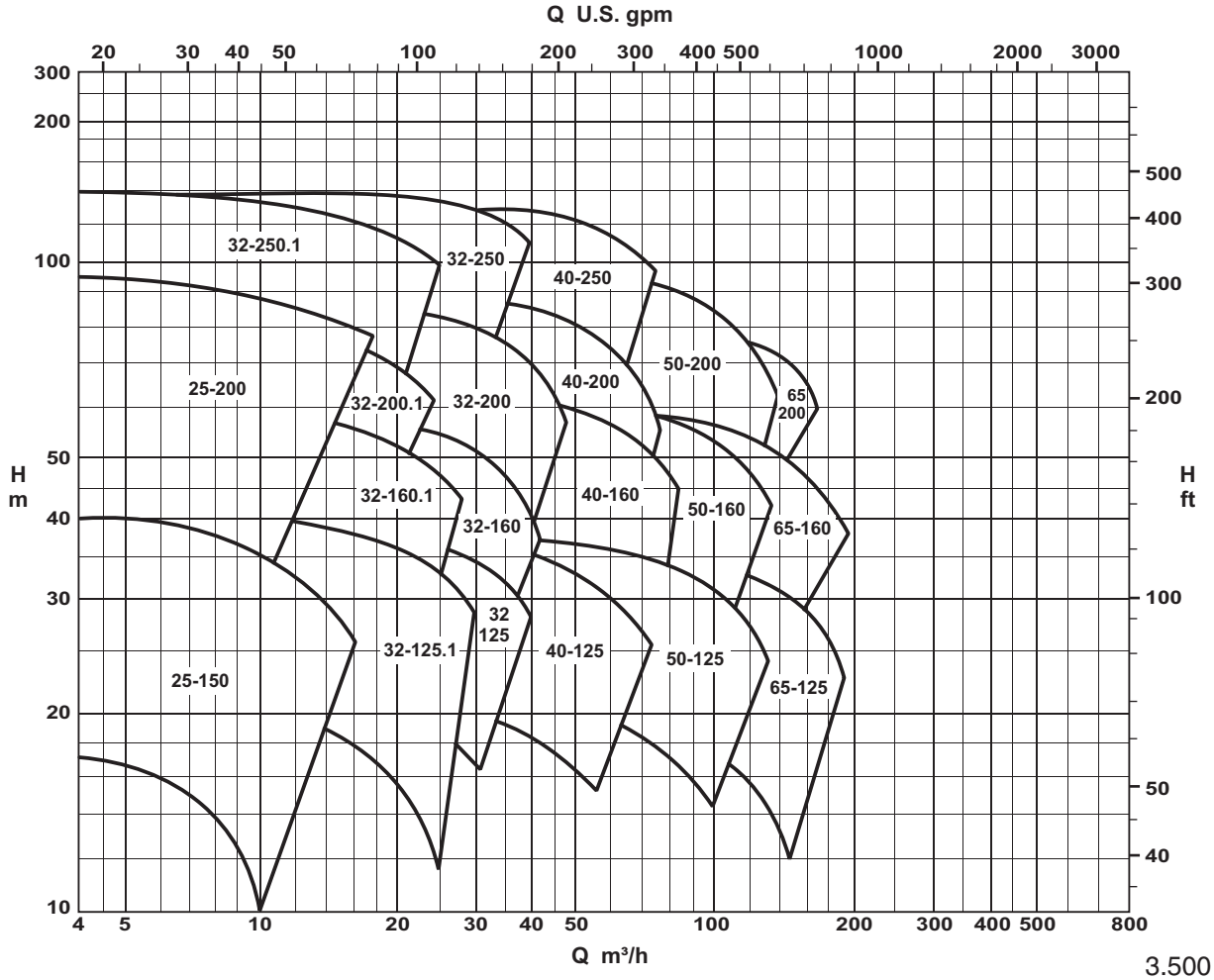

3.500 rpm

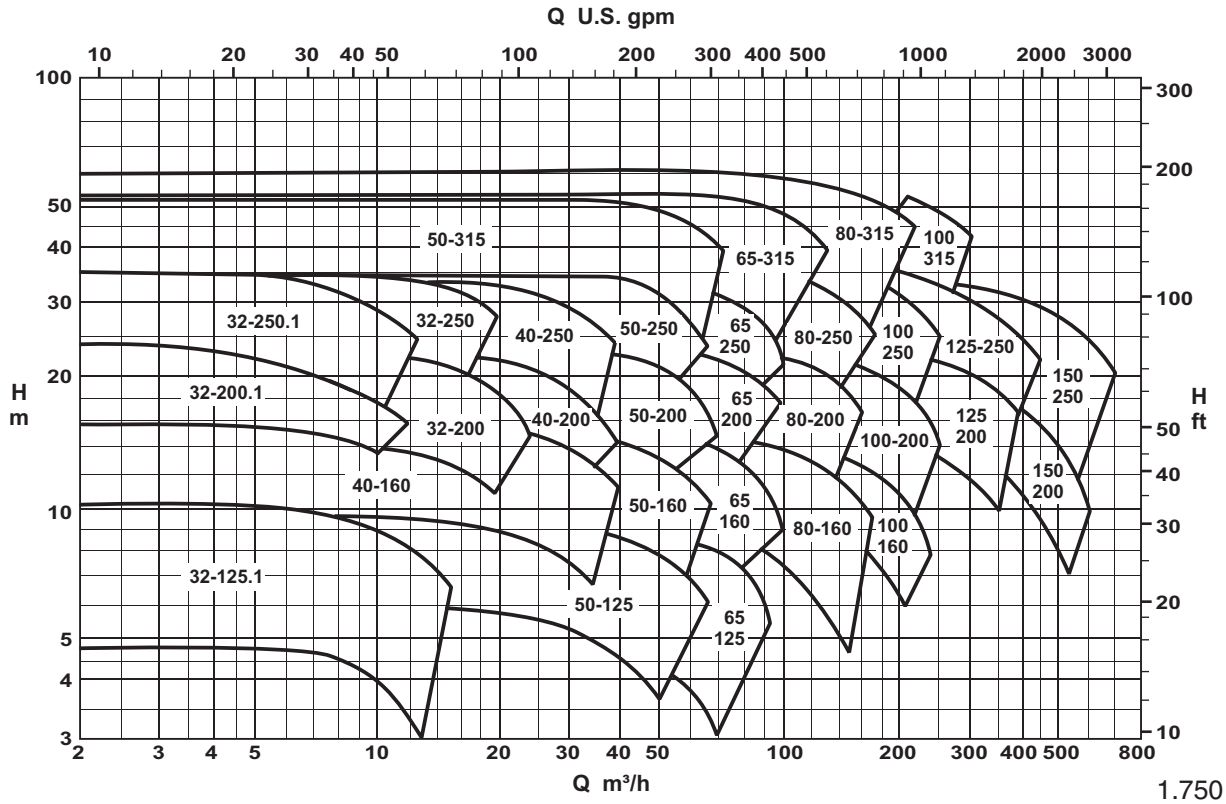

1.750 rpm

6. Especificações Técnicas

6.1 Corpo Espiral

Voluta simples, com a descarga posicionada na vertical, na montagem padrão, sendo possível tambéa a montagem em outras posições.
A sucção e a descarga podem ser rosqueadas (BSP) ou flangeadas (ANSI B.16.1 125 # FF). NOTA 1
O corpo espiral é fixado à tampa de pressão (peça de junção) com encaixes que permitem assegurar alinhamento perfeito.
O corpo é seccionado radialmente com projeto "Back-Pull-Out" o qual permite desmontar sem a necessidade de se desconectar as tubulações de sucção e descarga.
Material padrão: Ferro Fundido.

6.2 Rotor

Radial, fechado de sucção simples, fundido em uma única peça, chavetado e fixado ao eixo do motor através de parafusos de fixação. Para o tamanho 25-150 com motor "Jet-Pump"o rotor é diretamente parafusado no eixo.
Material padrão: Ferro Fundido.

6.3 Peça de Junção / Tampa de Pressão

Mantém firmemente alinhado o corpo espiral da bomba ao flange do motor elétrico.
Material padrão: Ferro Fundido.

6.4 Sentido de Rotação

Horário, visto do lado do motor elétrico.

6.5 Selo Mecânico

Padronizado para utilização com água a 70 ^{0} C. bem como para a maioria dos hidrocarbonetos.
Materiais padrão: Carvão / Aço Inoxidável ou Cerâmica / Aço Inoxidável.
Para outros líquidos e temperaturas, consulte a KSB.

6.6 Luva Protetora do Eixo

Alongada, envolvendo o eixo na região da selagem, evitando desta forma que o líquido bombeado entre em contato com o eixo. Chavetada e fixada ao eixo através do parafuso do rotor.
Material padrão: Bronze.

6.7 Motor Elétrico

Fornecido como parte integrante do conjunto.
Padronizado com a flange e ponta do eixo JM de acordo com a norma NEMA. Para os tamanhos 125-200 e 150-200 com potências de 25 e 30 CV, a ponta do eixo do motor é "JP". Os rolamentos de esferas são dimensionados para suportar as cargas radiais e axiais atuantes no mesmo.
O conjunto é suportado pelos pés do motor elétrico.

Grau de Proteção	: TFVE
Classe de Isolação	: B
Fator de Serviço	: 1,10 / 1,15 (até 50 CV) 1,00 (60 e 75 CV)
Rotação	: 3.500 rpm / 1.750 rpm
Fases / Frequência	: 3 / 60 Hz
Voltagem	: 220 / 380 / 440 / 760 V
Forma Construtiva	: B34D (padrão) B34E (sob consulta)

Nota 1:
ANSI B 16.1 250 # FF para tamanhos 32-250.1, 32-250, 40-250, 50-250, 50-315, 65-250 e 80-250.

7. Composição em Corte

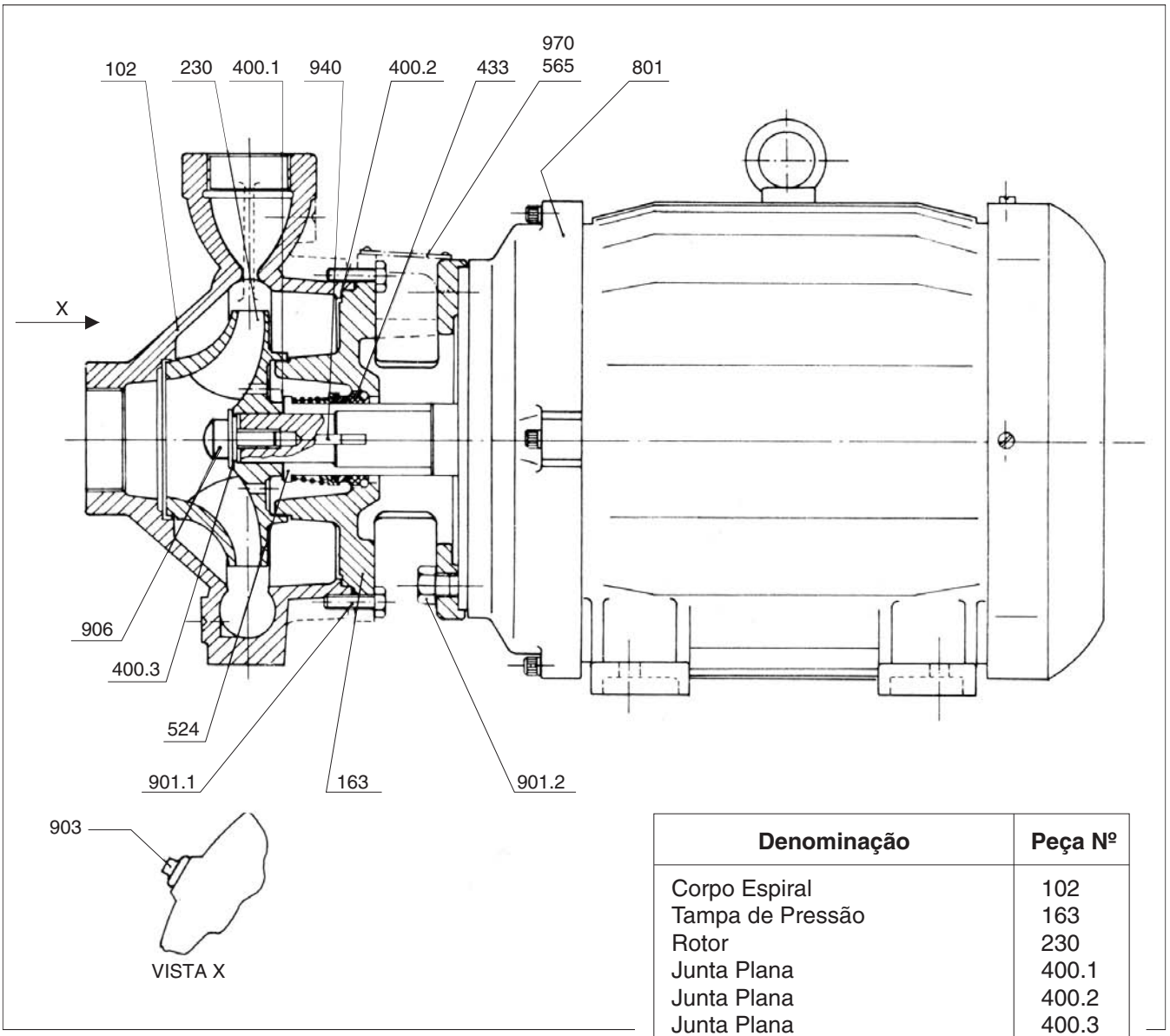

Denominação	Peça Nº
Corpo Espiral	102
Tampa de Pressão	163
Rotor	230
Junta Plana	400.1
Junta Plana	400.2
Junta Plana	400.3
Selo Mecânico	433
Luva Protetora do Eixo	524
Rebite	565
Motor Flangeado	801
Parafuso de Cabeça Sextavada	901.1
Parafuso de Cabeça Sextavada	901.2
Bujão	903
Parafuso do Rotor	906
Chaveta	940
Plaqueta	970

A KSB se reserva o direito de alterar, sem aviso prévio, as informações contidas neste manual.

REGIÃO AMÉRICA

MgClaro

● FÁBRICAS

CANADA

KSB Pumps Inc.
65 Queen Street West, Suite 405
P.O. Box 83, Toronto, Ontario M5 H2 M5
Phone: 001 (416) 868-9049
Fax: 001 (416) 868-9406

USA

KSB Inc.
4415 Sarellen Road
Richmond, VA 23221
Phone: 001 (804) 222-1915
Fax: 001 (804) 226-6961

Amri Butterfly Valves, Actuators & Systems
2045 Silber Road
Houston, Texas 77055
Phone: 001 (713) 682-0000
Fax: 001 (713) 682-0080

GIW Industries, Inc.
5000 Wrightsboro Road
30813-9750 - Grovetown, Georgia
Phone: 001 (706) 863-1011
Fax: 001 (706) 860-5897

MEXICO

KSB de Mexico S. A. de C. V.
Av. Penuelas, 19
Col. San Pedrito Penuelas
76000 Queretaro, QRO
Fono: 0052 (42) 20-6373 / 20-6377
Fax: 0052 (42) 20-6389

ARGENTINA

KSB Compañia Sudamericana de Bombas S. A.
Av. Ader, 3625 - Carapachay
1605 Buenos Aires
Fono: 0054 (11) 4766-3340
Fax: 0054 (11) 4766-3021

BRASIL

KSB Bombas Hidráulicas S. A.
Rua José Rabello Portella, 400
13225-540 Várzea Paulista - SP
Fone: 0055 (11) 4596-8700
Fax: 0055 (11) 4596-8747

CHILE

KSB Chile S. A.
Las Esteras Sur Nro. 2851 - Comuna de Quilicura
Casilla 52340 - Correo 1 - Santiago - Chile
Fono: 0056 (2) 624-6004
Fax: 0056 (2) 624-1020

VENEZUELA

KSB Venezolana C. A.
Calle Mara- Edifício Rio Orinoco, 2º Piso, Boleita Sur
Apartado 75.244 Este - Caracas 1070 A
Fono: (582) 239-5490 / 8919
Fax: (582) 238-2916

KSB NA AMÉRICA

■ REPRESENTANTES & DISTRIBUIDORES

Bolívia, Equador, Guadalupe, Guatemala, Guiana Francesa, Honduras, Martinica, Nicarágua, Paraguai, Peru, República Dominicana, Suriname, Uruguai.

KSB NA EUROPA E ÁSIA

FÁBRICAS

Alemanha, Suécia, Dinamarca, Inglaterra, Holanda, Bélgica, Luxemburgo, França, Suíça, Áustria, Itália, Espanha, Portugal, Grécia, Checoslováquia, Hungria, Turquia, Paquistão, Índia, Bangladesh, Tailândia, Singapura, Japão, Austrália.